ROCKET

STUFA CAMINETTO

START ME *UP!*

AUSTROFLAMM

www.austroflamm.com

AUSTROFLAMM STUFA CAMINETTO

ROCKET

960381-02/IT/0226

Rocket é pronto quando lo siete voi.

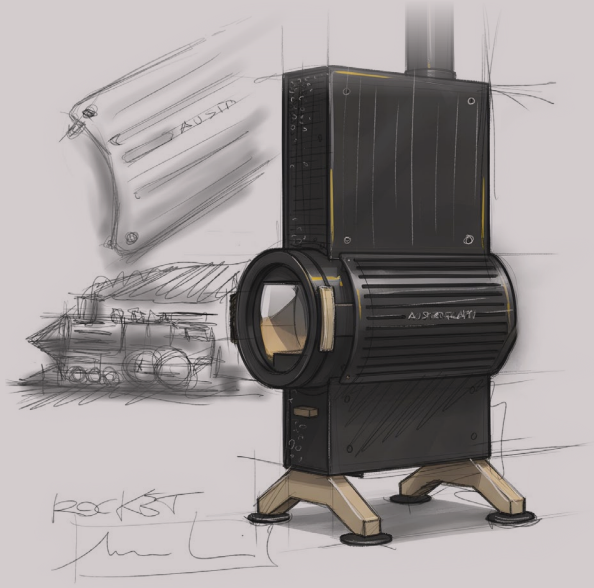

ROCKET ACCENDE PIÙ DEL FUOCO:
un design straordinario che rompe consapevolmente gli schemi tradizionali. Slanciato e carismatico.

Il mantello convettivo esterno attorno alla camera di combustione mette rapidamente in movimento il calore, mentre oltre 50 kg di massa di accumulo integrata, a contatto con i fumi, assorbono l'energia per rilasciarla lentamente.

La massiccia e rotonda porta in ghisa, con il suo caratteristico passe-partout, guida lo sguardo direttamente verso il fuoco. Il pratico cassetto portacenere rende l'utilizzo quotidiano semplice e confortevole.

Una stufa-caminetto con doppia accensione:
Fuoco e Design.

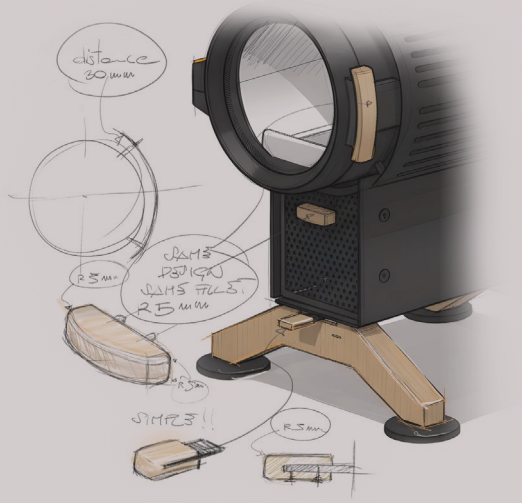

DATI TECNICI: **ROCKET**	
Dimensioni a x l x p	1200 x 515 x 640 mm
Peso senza rivestimento	147 kg
Peso con rivestimento in acciaio	174 kg
Diametro tubo uscita fumi	ø 130 mm
Diametro attacco aria esterna	ø 125 mm
POTENZA	
Rendimento nominale	in corso di test
Rendimento effettivo	in corso di test
Classe efficienza energetica	in corso di test
Volume riscaldabile dell'ambiente	in corso di test
DOTAZIONE	
Chiusura automatica	di serie
Cassetto cenere	di serie
Presa d'aria esterna / collegamento esterno diretto	posteriore

Con riserva di modifiche tecniche e di immagini, di errori di stampa e contenuto.

www.austroflamm.com